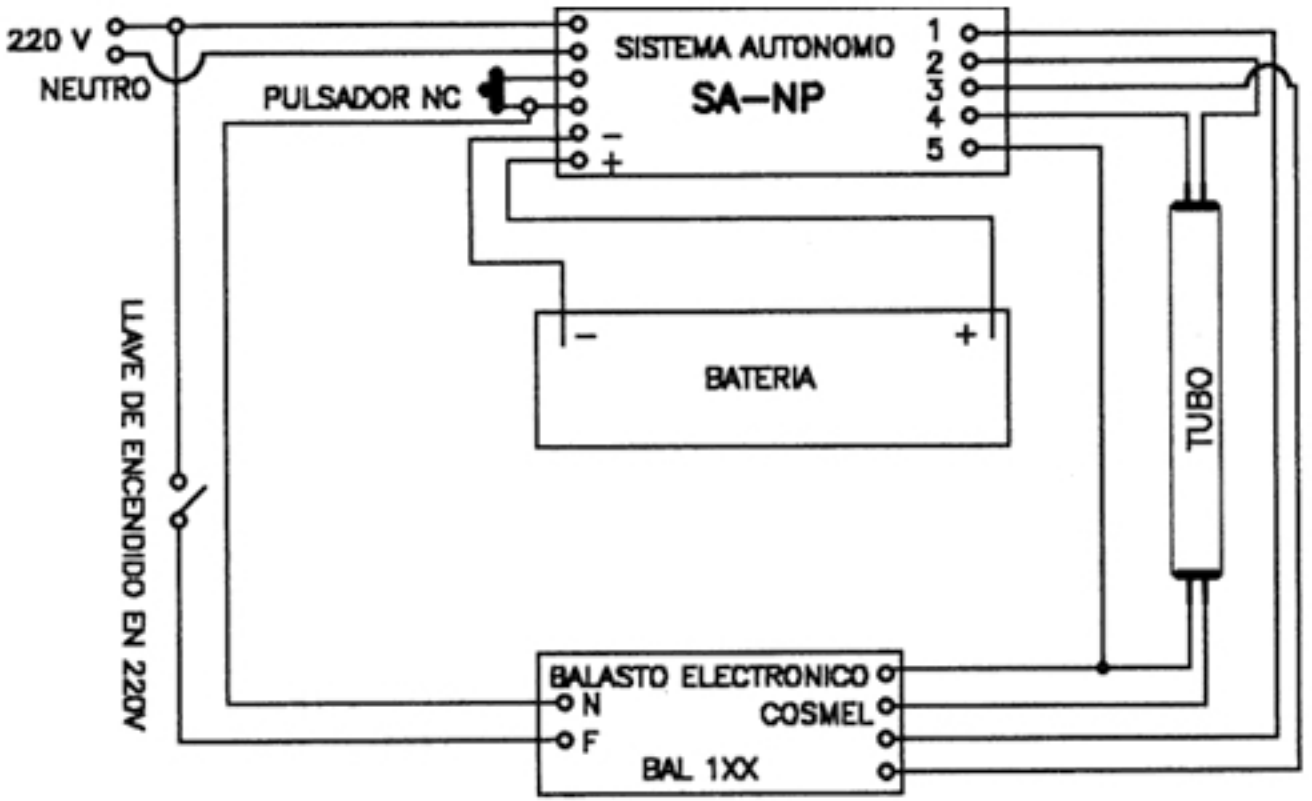
220 V
NEUTRO
PULSADOR NC
SISTEMA AUTONOMO
SA–NP
1
2
3
4
5
–
+
BATERIA
TUBO
LLAVE DE ENCENDIDO EN 220V
BALASTO ELECTRONICO
N
F
COSMEL
BAL 1XX